Absperr- und Regelventile
Shut-off and control valves
Zawory odcinające i regulacyjne

5300-7010

MV 5311

PV 6321

Elektrische Baureihen
Electric series
Seria elektryczna

- MV 5311
- MV 5314
- MV 5321
- MV 5324
- MV 5331
- MV 5334

Pneumatische Baureihen
Pneumatic series
Seria pneumatyczna

- PV 6311
- PV 6314
- PV 6321
- PV 6324
- PV 6331
- PV 6334

Ventile für die Drosselung, Mischung und Verteilung flüssiger und gasförmiger Medien

- Nennweite DN 15...150,
- Nenndruck PN 16...160,
- Durchgangs- und Dreiwegeform
- Ventilgehäuse aus
  GJL250
  GJS400-18-LT
  GP240GH
  GX5CrNiMo19-11-2
  G17CrMo5-5
- Absperrkegel, Parabolkegel, Lochkegel, Kronenkegel, Misch-/ Verteilkegel

Valves for the throttling, mixing and diverting of liquids and gases

- Nominal diameter DN 15...150,
- Nominal pressure PN 16...160,
- Two-way and three-way design
- Valve body materials
  GJL250
  GJS400-18-LT
  GP240GH
  GX5CrNiMo19-11-2
  G17CrMo5-5
- On-off plug, parabolic plug, perforated plug, V-port cone, Mixing-/ Diverting plug

Zawory do dławienia, mieszania oraz rozdzielania przepływu cieczy i gazów

- Średnica nominalna DN 15..150,
- Ciśnienie nominalne PN 16...100,
- Wersje dwu i trójdrogowe
- Materiały wykonania korpusów
  GJL250
  GJS400-18-LT
  GP240GH
  GX5CrNiMo19-11-2
  G17CrMo5-5
- Grzyb odcinający, paraboliczny, perforowany , V-port, Mieszający / Rozdzielający

Regeltechnik Kornwestheim GmbH
Max-Planck-Straße 3
70806 Kornwestheim
GERMANY

Telefon +49 7154 1314-0
Telefax +49 7154 1314-333
Internet www.rtk.de
E-Mail: info@rtk.de

Choose the Original
Choose Success!

REGELTECHNIK KORNWESTHEIM
A division of CIRCOR International, Inc.

Technische Daten

Baureihen: Faltenbalg	Elektrisch	Pneumatisch
- ohne	**MV 5311**	**PV 6311**
- mit	**MV 5314**	**PV 6314**
- ohne	**MV 5321**	**PV 6321**
- mit	**MV 5324**	**PV 6324**
- ohne	**MV 5331**	**PV 6331**
- mit	**MV 5334**	**PV 6334**

Nennweiten: DN 15..150,
Nenndrücke: PN 16..160,

Gehäuse- : werkstoffe
Gehäuse-GJL-250 (PN16)
GJS400-18LT (PN16; 25)
GP240GH (PN16…160)
G17CrMo5-5 (PN 63…160)
GX5CrNiMo19-11-2(PN16…40)

Flansche: Anschluss nach DIN 2501;
Dichtleiste DIN 2526 Form C
andere Flanschbearbeitung
z.B. nach EN 1092;
Anschweißenden nach DIN 3239
oder DIN EN 12627

Spindelab- : dichtungen
PTFE-Kohle Packung (bis 250 °C)
Reingraphit Packung (bis 530 °C)
(mediumsabhängig)
Faltenbalgabdichtung mit
Sicherheitsstopfbuchse (bis 350°C;
bis 400°C i. V. mit GP240 GH)
mit DVGW- Zulassung (6 bar,60°C)
mit TA Luft (bis 400°C)
(siehe auch Datenblatt 5000-7060)

Kegelformen : (Kennlinie)
Absperrkegel (Auf-Zu)
Parabolkegel (gleich%/linear)
Kronenkegel (linear)
Lochkegel (gleich%/linear)
Misch-/Verteilkegel (linear) für
Dreiwegeventile
(siehe auch Datenblatt 5000-7050)

Garniturwerk-: stoffe
1.4122/1.4308; Spindel+Sitz 1.4571
Parabolkegel aus Vollstellit
Sitzpanzerung aus Stellit
Lochkegel 1.4122 gehärtet
Kegel und Sitz aus Ferro-Titanit

Kvs- Werte: ***siehe Tabelle 1 - 5***

Technical data

Series: bellows seat	electric	pneumatic
- without	**MV 5311**	**PV 6311**
- with	**MV 5314**	**PV 6314**
- without	**MV 5321**	**PV 6321**
- with	**MV 5324**	**PV 6324**
- without	**MV 5331**	**PV 6331**
- with	**MV 5334**	**PV 6334**

Nominal diameter: DN 15..150,
Nominal pressure: PN 16..160,

Body materials:
GJL-250 (PN16)
GJS400-18LT (PN16; 25)
GP240-GH (PN 16…160)
G17CrMo5-5 (PN63…160)
GX5CrNiMo19-11-2(PN16…40)

Flanges: connection acc. to DIN 2501;
facing DIN 2526 Form C
different flange manufacturing
e.g. acc. EN 1092
Butt welded acc
to DIN 3239 or EN 12627

Spindle packing
PTFE/graphite (max. 250°C)
pure graphite (max. 530°C)
(medium dependent)
bellows seal with safety stuffing box
(max. 350°C; to 400°C combined
with GP240GH)
with DVGW-approval (6 bar, 60°C)
Packing with approval acc "TA-Luft"
(max. 400°C)
(see data sheet 5000-7060)

Plug types: (characteristic curve)
On/off plug
parabolic plug (equal % / linear)
V-port plug (linear)
Perforated plug (equal % /linear)
Mixing –/ Diverting plug (linear) for
three way valves
(See data sheet types 5000-7050).

Trim materials:
1.4122/1.4308; spindle+seat 1.4571
Parabolic cone full stellit
stellited seat
perforated plug 1.4122 hardened
plug and seat of Ferro-Titanium

Kvs-values: ***see table 1 – 5***

Dane techniczne:

Seria: z mieszkiem	elektryczne	pneumatyczne
- brak	**MV 5311**	**PV 6311**
- jest	**MV 5314**	**PV 6314**
- brak	**MV 5321**	**PV 6321**
- jest	**MV 5324**	**PV 6324**
- brak	**MV 5331**	**PV 6331**
- jest	**MV 5334**	**PV 6334**

Średnica nominalna: DN 15...150,
Ciśnienie nominalne: PN 16...160,

Materiały korpusu:
GJL-250 (PN 16)
GJS-400-18LT (PN 16; 25)
GP-240-GH (PN16…160)
G17CrMo5-5 (PN 63…160)
GX5CrNiMo19-11-2(PN16...40)

Kołnierze: Połączenie wg DIN 2501;
Wykonanie wg DIN 2526 FormC
Inne wykonania wg EN 1092
Przyłącze spawane wg DIN 3239
lub EN 12267

Uszczelnienie trzpienia:
PTFE/Grafit (max. 250°C)
Grafit (max. 530°C)
(zależy od rodzaju medium)
mieszek z dławnicą bezpieczeństwa
(max. 350°C; do 400°C
w połączeniu z GP240GH)
Z dopuszczeniem DVGW
(6 bar, 60°C)
Uszczelnienie z dopuszczeniem
"Ta-Luft") (max 400°C)
(patrz karty techniczne: 5000-7060)

Wykonanie grzyba:
Grzyb odcinający (on/off)
Grzyb paraboliczny
(stało %/ liniowy)
Grzyb v-port (liniowy)
Grzyb perforowany
(stało %/ liniowy)
Grzyb mieszająco / rozdzielający
(liniowy) dla zaworów 3-drogowych
(patrz karty techniczne 5000-7050).

Materiały zespołu grzyba:
1.4122/1.4308; trzpień+gniazdo
1.4571
Grzyb paraboliczny z pełnego stelitu
Grzyb perforowany 1.4122,
utwardzany
Grzyb i gniazdo wykonane z
Żelazo-Tytanu

wartości Kvs : ***patrz tabele 1 - 5***

Regeltechnik Kornwestheim GmbH
Max-Planck-Straße 3
70806 Kornwestheim
GERMANY

Telefon +49 7154 1314-0
Telefax +49 7154 1314-333
Internet www.rtk.de
E-Mail: info@rtk.de

Choose the Original
Choose Success!
REGELTECHNIK KORNWESTHEIM
A division of CIRCOR International, Inc.

Technische Daten

Leckage im Sitz: n.DIN EN 1349
IV metallisch dichtend
IV-S2 metallisch eingeschliffen
VI (dichtschließend) weich dichtend mit PTFE (max. +200°C)
Verteilkegel Tor B III (<0,1%Kvs)

Max.Druck/Temp.: nach DIN EN 1092

(siehe auch Datenblatt 5000-7030)

Zulassungen:
ATEX (PV…)
TR TS (MV…, PV…)
DGRL (MV…, PV…)

Technical data

Seat leakage: acc. DIN EN 1349
IV metallic tight
IV-S2 lapped in
VI (tight closing) soft seated with PTFE (max. +200°C)
diverting cone port B III (<0,1%Kvs)

Max.press/temp.: acc. DIN EN 1092

(see data sheet 5000-7030)

Approvals:
ATEX (PV…)
TR TS (MV…, PV…)
DGRL (MV…, PV…)

Dane techniczne:

Przeciek gniazda: wg DIN EN 1349
IV metal-metal
IV-S2 docierany
VI (szczelny) z miękkim gniazdem z PTFE (max. +200°C)
Grzyb rozdzielający port B III (<0,1%Kvs)

Max. ciśnienie / temperatura:
wg DIN EN 1092
(patrz kart techniczne 5000-7030)

Dopuszczenia: :
ATEX (PV…)
TR TS (MV…, PV…)
DGRL (MV…, PV…)

Technische Daten Stellantrieb

Siehe technisches Datenblatt

Elektr. Stellantrieb REact 60 REact60_100E/DC-7010
Elektr. Stellantrieb REact 100 REact60_100E/DC-7010
Pneum. Stellantrieb ST 6160 6100-7010

Technical data actuator

See technical data sheet

Electric Actuator REact 60 REact60_100E/DC-7010
Electric Actuator REact 100 REact60_100E/DC-7010
Pneumatic actuator ST 6160 6100-7010

Dane techniczne siłownika

Patrz osobne karty techniczne.

Siłownik elektryczny REact60 REact60_100E/DC-7010
Siłownik elektryczny REact100 REact60_100E/DC-7010
Siłownk pneumatyczny ST 6160 6100-7010

Tabelle/ Table/ Tabela 1: **Kvs-Werte/ -Values/ Wartości Kvs**
[m³/h]

Parabolkegel/ Parabolic plug/ Grzyb paraboliczny

EN	Sitz/ Seat/ Gniazdo [mm]																	
DN	**4**	**4**	**4**	**8**	**8**	**12**	**12**	**15**	**20**	**25**	**32**	**40**	**50**	**65**	**80**	**100**	**125**	**150**
15	0,01 0,1	0,02 0,25	0,05 0,5	1	1,7	2,1	2,7	3,3										
20	0,01 0,1	0,02 0,25	0,05 0,5	1	1,7	2,5	3,7	4,2	6									
25	0,01 0,1	0,02 0,25	0,05 0,5	1	1,7	2,5	4	5,2	7,5	9,2								
32	0,1	0,25	0,5	1	1,7	2,5	4,4	6,3	9,4	11	15							
40	0,1	0,25	0,5	1	1,7	2,5	4,4	6,8	11	15	19	24						
50				1	1,7	2,5	4,4	6,8	12	18	24	30	37					
65						2,5	4,4	6,8	12	19	28	37	47	63				
80								6,8	12	19	31	45	58	79	95			
100									12	19	31	48	70	99	120	148		
125										19	31	48	75	118	150	187	231	
150											31	48	75	127	179	234	292	333*
Hub/ Stroke/ Skok [mm]	25										30			35			50	60

* Hub 40 mm bei Ausführung mit Faltenbalg / stroke 40 mm for valves with bellows seal / Skok 40 mm dla zaworów z mieszkiem

Regeltechnik Kornwestheim GmbH
Max-Planck-Straße 3
70806 Kornwestheim
GERMANY

Telefon +49 7154 1314-0
Telefax +49 7154 1314-333
Internet www.rtk.de
E-Mail: info@rtk.de

Choose the Original Choose Success!
REGELTECHNIK KORNWESTHEIM
A division of CIRCOR International, Inc.

Tabelle/ Table/ Tabela 2: **Kvs-Werte/ -Values/ Wartości Kvs**
[m^3/h]

Absperrkegel/ On-off plug/ Grzyb odcinający													
EN	Sitz/ Seat/ Gniazdo [mm]												
DN	8	12	15	20	25	32	40	50	65	80	100	125	150
15	1,7	2,7	3,3										
20	1,7	3,7	4,2	6									
25	1,7	4	5,2	7,5	9,2								
32		4,4	6,3	9,4	11	15							
40			6,8	11	15	19	24						
50				12	18	24	30	37					
65					19	28	37	47	63				
80						31	45	58	79	95			
100							48	70	99	120	148		
125								75	118	150	187	231	
150									127	179	234	292	333
Hub/ Stroke/ Skok [mm]	15									25	30	35	40

Tabelle/ Table/ Tabela 3: **Kvs-Werte/ -Values/ Wartości Kvs**
[m^3/h]

Kronenkegel/ V-port plug/ Grzyb V-port										
EN	Sitz/ Seat/ Gniazdo [mm]									
DN	**20**	**25**	**32**	**40**	**50**	**65**	**80**	**100**	**125**	**150**
20	6									
25	7,5	9,2								
32	9,4	11	15							
40	11	15	19	24						
50		18	24	30	37					
65		19	28	37	47	63				
80			31	45	58	79	95			
100				48	70	99	120	148		
125					75	118	150	187	231	
150						127	179	234	292	333
Hub/ Stroke/ Skok [mm]	15						25	30	35	40

Regeltechnik Kornwestheim GmbH
Max-Planck-Straße 3
70806 Kornwestheim
GERMANY

Telefon +49 7154 1314-0
Telefax +49 7154 1314-333
Internet www.rtk.de
E-Mail: info@rtk.de

Choose the Original
Choose Success!

REGELTECHNIK KORNWESTHEIM
A division of CIRCOR International, Inc.

Tabelle/ Table/ Tabela 4:
[m³/h]

Kvs-Werte/ -Values/ Wartości Kvs

	Lochkegel/ Perforated plug/ Grzyb perforowany												
EN		**Sitz/ Seat/ Gniazdo [mm]**											
DN	**12**	**15**	**20**	**25**	**32**	**40**	**50**	**65**	**80**	**90**	**100**	**125**	**150**
15	1,6	2,6											
20	1,7	2,7	4,6										
25	1,7	2,7	4,8	7,2									
32	1,7	2,7	4,8	7,6	12								
40	1,7	2,7	4,8	7,6	12	19							
50	1,7	2,7	4,8	7,6	12	19	29						
65			4,8	7,6	13	19	30	49					
80				7,6	13	20	30	52	74				
100				7,6	13	20	30	52	78	95	116		
125					12	19	30	52	78*	95	122	181	
150						19	30	52	78*	95	122	190	261
Hub/ Stroke/ Skok [mm]	25				30			40	50			60	80

Tabelle/ Table/ Tabela 5:

Kvs-Werte/ -Values/ Wartości Kvs [m³/h]

	Mischkegel/ Mixing plug/ Grzyb mieszający				**Verteilkegel/ Diverting plug/ Grzyb rozdzielający**		
EN **DN**	Hub/ Stroke/ Skok [mm]	Sitz/ Seat/ Gniazdo [mm]	**Kvs [m³/h]**	Hub/ Stroke/ Skok [mm]		Sitz/ Seat/ Gniazdo [mm]	**Kvs [m³/h]**
20	15	32	**6**	15		25	**4,2**
25		32	**9,2**			25	**7,5**
32		32	**15**			25	**11**
40		40	**24**			32	**19**
50		50	**37**			40	**30**
65		65	**63**			50	**47**
80	25	80	**95**			65	**79**
100	30	100	**148**	25		80	**120**
125	35	125	**231**	30		100	**187**
150	40	150	**333**	35		125	**292**

Bitte beachten:
Pay attention:
Uwaga:

Antriebs-Typ Actuator type Typ siłownika	max. Hub max. Stroke Skok max.	
REact 60	**60 mm**	
REact 100	**80 mm**	
ST 6160.A6	**40 mm**	
ST 6160.C6	**60 mm**	

Regeltechnik Kornwestheim GmbH
Max-Planck-Straße 3
70806 Kornwestheim
GERMANY

Telefon +49 7154 1314-0
Telefax +49 7154 1314-333
Internet www.rtk.de
E-Mail: info@rtk.de

Choose the Original
Choose Success!

REGELTECHNIK KORNWESTHEIM
A division of CIRCOR International, Inc.

Tabelle/ Table/ Tabela 6: **max. Schließdruck [bar]/ max. shut-off pressure [bar]/ max. ciśnienie zamknięcia [bar]**

Antrieb/ Actuator/ Siłownik	Sitz/ Seat/ Gniazdo [mm]													
	4	8	12	15	20	25	32	40	50	65	80	100	125	150
REact 60(6 kN)	160	160	160	160	160	102	62	40	25,5	15,1	9,9	6,4	4,1	2,8
REact 100(10 kN)	-	-	160	160	160	160	111	71	45	27,1	17,9	11,5	7,3	5,1
ST 6160	auf Anfrage/ on request/ na życzenie													

Tabelle / Table /Tabela 7	Kvs-Werte /-Values/ Wartości Kvs [m³/h]									
Parabolkegel zweifachentspannt/ Multi stage parabolic plug/ Wielostopniowy grzyb paraboliczny.										
EN	**Sitz/Seat/Gniazdo[mm]**									
DN	**4**	**8**	**12**	**15**						
15										
		0,7	1,5							
		1,2	2,0	2,4						
20										
		0,7	1,8							
		1,2	2,7	3,0						
25										
		0,7	1,8							
		1,2	4	3,7						
32										
		0,7	1,8							
		1,2	4,4	4,5						
40										
		0,7	1,8							
		1,2	4,4	5,0						
50										
		0,7	1,8							
		1,2	4,4	5,0						
65			1,8							
			4,4	5,0						
Hub/Stroke/ Skok **[mm]**	25									

Tabelle / Table / Tabela 8																			
Lochkegel zweifachentspannt / Multi stage perforated plug / Wielostopniowy grzyb perforowany																			
EN	**Sitz / Seat / Gniazdo [mm]**																		
DN	**12**	**15**	**20**	**25**	**32**	**40**	**50**	**65**	**80**	**100**	**125**	**150**	**200**	**200**	**250**	**250**	**300**	**350**	**400**
40			3,5	5,5	8,5														
50			3,5	5,5	8,5	13,5													
65			3,5	5,5	9,3	13,5	21												
80				5,5	9,3	14,3	21	37											
100				5,5	9,3	14,3	21	37	55										
125					9,3	14,3	21	37	55	86									
150						14,3	21	37	55	86	135								
200							21	37	55	86	135	195							
250								37	55	86	135	195	293	345					
300									55	86	135	195	293	345	515	555			
400												195	293	345	515	555	780	1055	
Hub/Stroke Skok[mm]	25				30			40	50		60	80	80	100	80	100	100	120	150

Regeltechnik Kornwestheim GmbH
Max-Planck-Straße 3
70806 Kornwestheim
GERMANY

Telefon +49 7154 1314-0
Telefax +49 7154 1314-333
Internet www.rtk.de
E-Mail: info@rtk.de

Choose the Original
Choose Success!

REGELTECHNIK KORNWESTHEIM
A division of CIRCOR International, Inc.

Maßblatt / dimension sheet / Wymiary

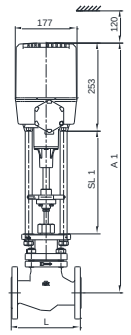

MV 5311

DN 15 – 150
PN 16 – 160

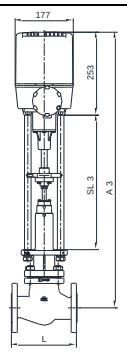

MV 5314

DN 15 – 150
PN 16 – 25
PN 63 – 100**

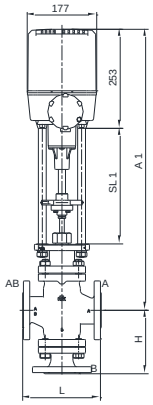

MV 5321
MV 5331

DN 20 – 150
PN 16 – 160

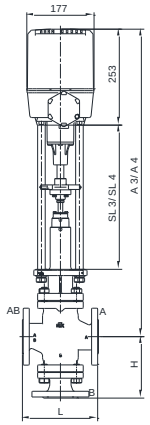

MV 5324
MV 5334

DN 20 – 150
PN 16 – 25

Mit Stellantrieb / with actuator/ z siłownikiem REact 60				MV 5311/ MV 5321 MV 5331		MV 5314***		MV 5324 MV 5334		MV 5324 / MV 5334 Wykonanie do 400°C		Gewicht [kg] weight [kg] masa [kg]	
DN	PN	L	H	A1	SL1	A3	SL3	A4	SL4	A5	SL5	2-W	3-W
15	16-40	130		685	295	796	410					14	
	63-160	210		767	320							22	
20	16-40	150	110	685	295	796	410	766	380	861	460	15	17
25	16-40	160	140	690	295	813	410	783	380	878	460	17	21
	63-160	230		820	320							28	37
32	16-40	180	140	695	295	818	410	788	380	882	460	19	24
	63-160	260											
40	16-40	200	162	718	295	841	410	811	380	903	460	22	27
	63-160	260	240	827	320	990	475					38	53
50	16-40	230	162	713	295	836	410	806	380	899	460	24	32
	63-160*	300	260	851	320	1010	475					44	61
65	16-40	290	165	719	295	939	475	812	380	905	460	30	42
	63-160*	340	265	903	340	1065	510					64	75
80	16-40	310	215	748	295	949	475	822	380	921	460	41	61
	63-160*	380	305	928	340	1130	510					73	107
100	16-40	350	240	773	295	969	475	852	410	884	570	56	73
	63-160*	430	345	958	340	1150	510					112	149
125	16-40	400	260	815	295	994	475	954	435	1011	570	75	101
	63-160*	500	375	982	340	1177	510					157	219
150	16-40	480	286	865	****320/295	1024	475	982	435	1042	570	96	138
	63-160*	550	405	1008	340	1200	510					219	302

*Dreiwege-Ventile nur bis PN 100 möglich/*3-way valves up to PN 100 only / Zawory 3-drogowe tylko do PN 100

** Faltenbalg nur bis PN 100 möglich / Bellow seal only up to PN 100 only / Werscje z mieszkiem tylko do PN 100

*** Ausführung bis 400°C – DN 25-50 – Maß A3+40 mm – SL3+40 mm / Typ up to 400 °C –DN25-50 – dimension A3+40mm – SL3+40mm / Wersja do 400°C – – DN 25-50 - wymiar A3+40 mm – SL3+40 mm

**** SL=320 mm nur bei Hub / Only by stroke / SL=320 mm tylko przy skoku

Regeltechnik Kornwestheim GmbH
Max-Planck-Straße 3
70806 Kornwestheim
GERMANY

Telefon +49 7154 1314-0
Telefax +49 7154 1314-333
Internet www.rtk.de
E-Mail: info@rtk.de

Maßblatt / dimension sheet / Wymiary

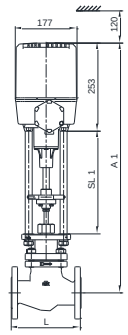

MV 5311

DN 15 – 150
PN 16 – 160

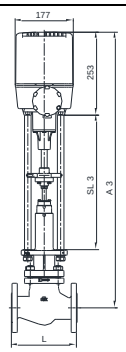

MV 5314

DN 15 – 150
PN 16 – 25
PN 63 – 100**

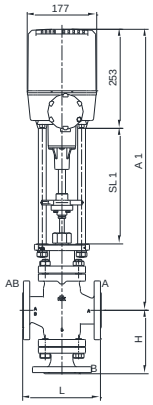

MV 5321
MV 5331

DN 20 – 150
PN 16 – 160

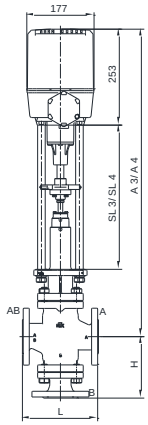

MV 5324
MV 5334

DN 20 – 150
PN 16 – 25

Mit Stellantrieb / with actuator/ z siłownikiem REact 100				MV 5311/ MV 5321 MV 5331		MV 5314***		MV 5324 MV 5334		MV 5324 / MV 5334 Wykonanie do 400°C		Gewicht [kg] weight [kg] masa [kg]	
DN	PN	L	H	A1	SL1	A3	SL3	A4	SL4	A5	SL5	2-W	3-W
15	16-40	130		685	295	796	410					14	
	63-160	210		767	320							22	
20	16-40	150	110	685	295	796	410	766	380	861	460	15	17
25	16-40	160	140	690	295	813	410	783	380	878	460	17	21
	63-160	230		820	320							28	37
32	16-40	180	140	695	295	818	410	788	380	882	460	19	24
	63-160	260											
40	16-40	200	162	718	295	841	410	811	380	903	460	22	27
	63-160	260	240	827	320	990	475					38	53
50	16-40	230	162	713	295	836	410	806	380	899	460	24	32
	63-160*	300	260	851	320	1010	475					44	61
65	16-40	290	165	719	295	939	475	812	380	905	460	30	42
	63-160*	340	265	903	340	1065	510					64	75
80	16-40	310	215	748	295	949	475	822	380	921	460	41	61
	63-160*	380	305	928	340	1130	510					73	107
100	16-40	350	240	773	295	969	475	852	410	884	570	56	73
	63-160*	430	345	958	340	1150	510					112	149
125	16-40	400	260	815	295	994	475	954	435	1011	570	75	101
	63-160*	500	375	982	340	1177	510					157	219
150	16-40	480	286	865	295	1024	475	982	435	1042	570	96	138
	63-160*	550	405	1008	340	1200	510					219	302

*Dreiwege-Ventile nur bis PN 100 möglich/ 3-way valves up to PN 100 only / zawory 3-drogowe tylko do PN 100

** Faltenbalg nur bis PN 100 möglich / Bellow seal only up to PN 100 only / Werscje z mieszkiem tylko do PN 100

*** Ausführung bis 400°C – DN 25-50 – Maß A3+40 mm – SL3+40 mm / Typ up to 400 °C –DN25-50 – dimension A3+40mm – SL3+40mm / Wersja do 400°C – – DN 25-50 - wymiar A3+40 mm – SL3+40 mm

**** SL=320 mm nur bei Hub / Only by stroke / SL=320 mm tylko przy skoku

Regeltechnik Kornwestheim GmbH
Max-Planck-Straße 3
70806 Kornwestheim
GERMANY

Telefon +49 7154 1314-0
Telefax +49 7154 1314-333
Internet www.rtk.de
E-Mail: info@rtk.de

Choose the Original
Choose Success!

REGELTECHNIK KORNWESTHEIM
A division of CIRCOR International, Inc.

Maßblatt / dimension sheet / Wymiary

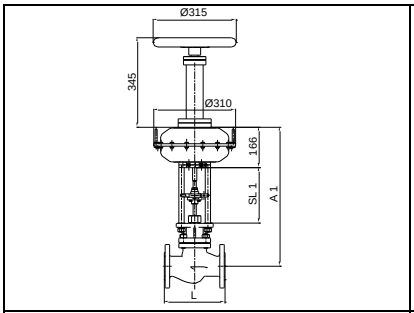

PV 6311

DN 15 – 150
PN 16 – 160

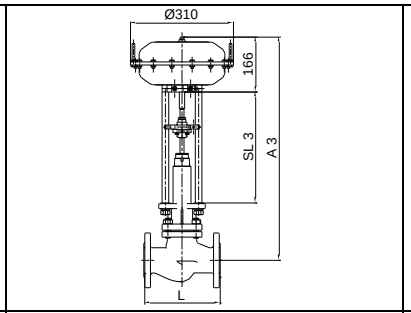

PV 6314

DN 15 – 150
PN 16 – 25
PN 63 – 100 **

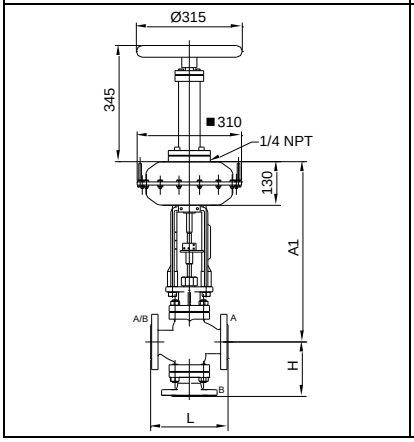

PV 6321
PV 6331

DN 20 – 150
PN 16 – 160

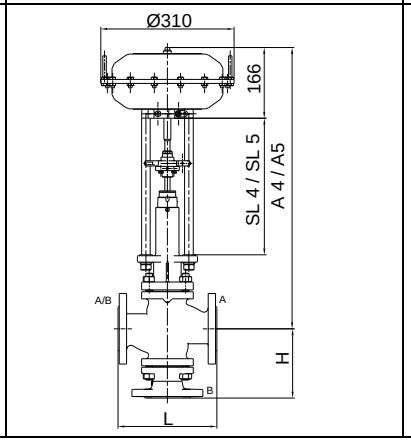

PV 6324
PV 6334

DN 20 – 150
PN 16 – 25

Mit Stellantrieb / with actuator/ z siłownikiem ST 6160.A6				PV 6311/ PV 6321 PV 6331		PV 6314***		PV 6324 PV 6334		PV 6324 / PV 6334 Wykonanie do 400 °C		Gewicht [kg] weight [kg] masa [kg]	
DN	PN	L	H	A1	SL1	A3	SL3	A4	SL4	A5	SL5	2-W	3-W
15	16-40	130		513	211	639	335					16	
	63-160	210		616	255							25	
20	16-40	150	110	513	211	639	335	620	320	690	390	17	21
25	16-40	160	140	518	211	652	335	637	320	707	390	18	22
	63-160	230		649	255							32	36
32	16-40	180	140	523	211	658	335	642	320	712	390	20	23
	63-160	260											
40	16-40	200	162	546	211	679	335	664	320	734	390	23	28
	63-160	260	240	676	255	816	400					40	51
50	16-40	230	162	541	211	675	335	660	320	730	390	25	31
	63-100*	300	260	700	255	836	400					59	62
65	16-40	290	165	547	211	768	390	665	320	735	390	31	39
	63-160*	340	265	728	255	886	430					72	81
80	16-40	310	215	576	211	777	390	680	320	750	390	39	55
	63-160*	380	305	754	255	953	430					91	97
100	16-40	350	240	601	211	797	390	704	330	784	410	50	73
	63-160*	430	345	786	255	970	430					119	135
125	16-40	400	260	645	211	822	390	796	365	841	410	68	100
	63-160*	500	375	811	255	998	430					176	192
150	16-40	480	286	693	211	852	390	826	365	871	410	92	133
	63-160*	550	405	826	255	1020	430					254	252

*Dreiwege-Ventile nur bis PN 100 möglich/ 3-way valves up to PN 100 only / zawory 3-drogowe tylko do PN 100

** Faltenbalg nur bis PN 100 möglich / Bellow seal only up to PN 100 only / Werscje z mieszkiem tylko do PN 100

*** Ausführung bis 400°C – DN 25-50 – Maß A3+30 mm – SL3+30 mm / Typ up to 400 °C –DN25-50 – dimension A3+30mm – SL3+30mm / Wersja do 400°C – – DN 25-50 - wymiar A3+30 mm – SL3+30 mm

Die Bauhöhen der Ventile mit Ausrüstung Joch, sind identisch zu den Bauhöhen mit Ausrüstung Säulen, Faltenbalgventile ausgeschlossen.
The height valves with yoke is identical to valves with pillars, except valves with bellow seal
Wysokość zaworu z jarzmem jest identyczna dla zaworów z kolumnami, za wyjątkiem wersji z mieszkiem

Regeltechnik Kornwestheim GmbH
Max-Planck-Straße 3
70806 Kornwestheim
GERMANY

Telefon +49 7154 1314-0
Telefax +49 7154 1314-333
Internet www.rtk.de
E-Mail: info@rtk.de

Choose the Original
Choose Success!
REGELTECHNIK KORNWESTHEIM
A division of CIRCOR International, Inc.

Maßblatt / dimension sheet / Wymiary

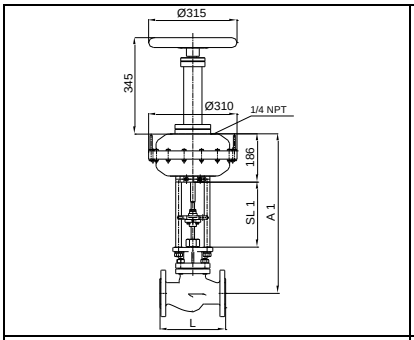

PV 6311

DN 15 – 150
PN 16 – 160

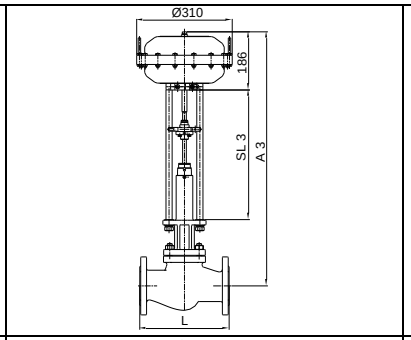

PV 6314

DN 15 – 150
PN 16 – 25
PN 63 – 100 **

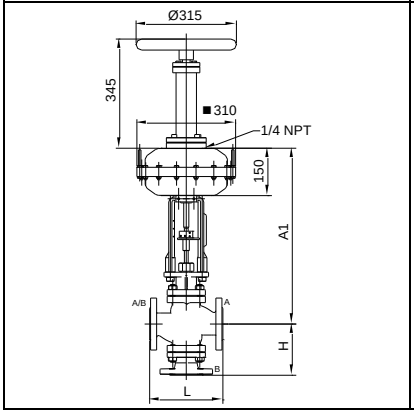

PV 6321
PV 6331

DN 20 – 150
PN 16 – 160

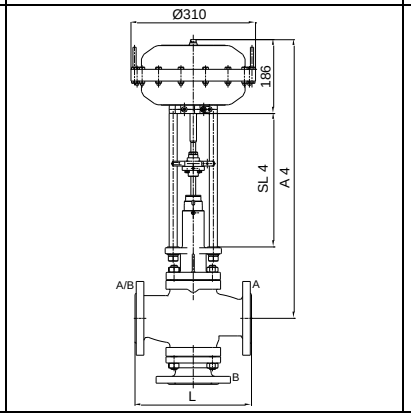

PV 6324
PV 6334

DN 20 – 150
PN 16 – 25

Mit Stellantrieb / with actuator/ z siłownikiem ST 6160.C6				PV 6311/ PV 6321 PV 6331		PV 6314***		PV 6324 PV 6334		PV 6324 / PV 6334 Wykonanie do 400°C		Gewicht [kg] weight [kg] masa [kg]	
DN	PN	L	H	A1	SL1	A3	SL3	A4	SL4			2-W	3-W
15	16-40	130		554	231	682	360					19	
	63-160	210		655	274							27	
20	16-40	150	110	554	231	682	360	656	335	731	410	20	24
25	16-40	160	140	559	231	697	360	673	335	748	410	21	25
	63-160	230		688	274							34	38
32	16-40	180	140	564	231	702	360	677	335	752	410	23	26
	63-160	260											
40	16-40	200	162	587	231	722	360	698	335	773	410	26	31
	63-160	260	240	715	274	861	425					42	53
50	16-40	230	162	582	231	718	360	694	335	769	410	28	34
	63-100*	300	260	739	274	881	425					61	64
65	16-40	290	165	588	231	811	414	700	335	775	410	34	40
	63-160*	340	265	767	274	931	455					74	83
80	16-40	310	215	617	231	821	414	716	335	791	410	42	58
	63-160*	380	305	733	274	998	455					93	99
100	16-40	350	240	642	231	841	414	739	345	829	435	53	76
	63-160*	430	345	825	274	1016	455					121	137
125	16-40	400	260	684	231	866	414	831	380	886	435	71	103
	63-160*	500	375	850	274	1043	455					178	194
150	16-40	480	286	739	231	897	414	862	380	917	435	95	136
	63-160*	550	405	865	274	1065						256	254

*Dreiwege-Ventile nur bis PN 100 möglich/ 3-way valves up to PN 100 only / zawory 3-drogowe tylko do PN 100

** Faltenbalg nur bis PN 100 möglich / Bellow seal only up to PN 100 only / Werscje z mieszkiem tylko do PN 100

*** Ausführung bis 400°C – DN 25-50 – Maß A3+30 mm – SL3+30 mm / Typ up to 400 °C –DN25-50 – dimension A3+30mm – SL3+30mm / Wersja do 400°C – – DN 25-50 - wymiar A3+30 mm – SL3+30 mm

Die Bauhöhen der Ventile mit Ausrüstung Joch, sind identisch zu den Bauhöhen mit Ausrüstung Säulen, Faltenbalgventile ausgeschlossen.
The height valves with yoke is identical to valves with pillars, except valves with bellow seal
Wysokość zaworu z jarzmem jest identyczna dla zaworów z kolumnami, za wyjątkiem wersji z mieszkiem

Regeltechnik Kornwestheim GmbH
Max-Planck-Straße 3
70806 Kornwestheim
GERMANY

Telefon +49 7154 1314-0
Telefax +49 7154 1314-333
Internet www.rtk.de
E-Mail: info@rtk.de

Choose the Original
Choose Success!
REGELTECHNIK KORNWESTHEIM
A division of CIRCOR International, Inc.

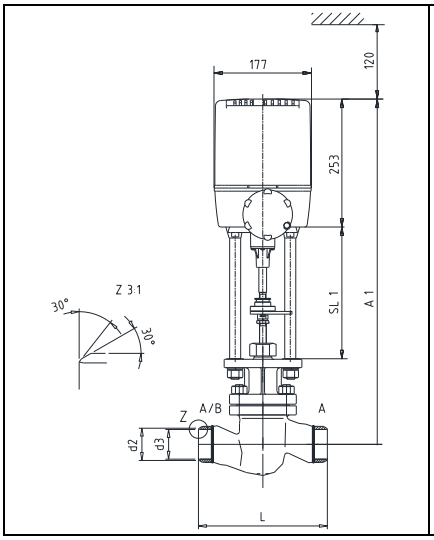

MV 5311

mit REact 60

DN 15 – 150
PN 40 – 160

Anschweißendenventil in Durchgangsform
mit Anschweißenden nach DIN 3239 – Teil 1 oder DIN EN 12627; Fugenform DIN 2559-21 (Andere auf Anfrage)
Stutzen vorgeschuht: P235GH bei Gehäusematerial GP-240-13CrMo4-5 bei Gehäusematerial G 17 CrMo 5-5

2 way valve with buttwelded ends
According to DIN 3239 – part 1 or EN 12627; edge form DIN 2559-21 (other on request)
end connection: P235GH for body material GP-240-13CrMo4-5 for body material G 17 CrMo 5-5

Zawór 2-drogowy z końcówkami do spawania
Wg DIN 3239-cześć 1 lub DIN EN 12627; profil wg DIN 2559-21 (inne na życzenie)
Końcówka: P235GH dla materiału korpusu GP-240-13CrMo4-5 dla materiału korpusu G 17 CrMo 5-5

PN	DN	15	20	25	32	40	50	65	80	100	125	150
PN 40	Baulänge L Face to face dimensions face à face	130	130	130	160	180	210	290	310	350	400	480
	d2	22,0	28,0	34,0	43,0	49,0	61,0	76,1	88,9	114,3	130,7	168,3
	d3	17,0	22,0	28,5	37,0	43,0	54,0	69,0	81,0	104,0	130,5	156,5
	Rohrabmessung	21,3x 2,0	26,9x 2,3	33,7x 2,6	42,4x 2,6	48,3x 2,6	60,3x 3,2	76,1x 3,6	88,9x 4,0	114,3x 5,0	139,7x 4,5	168,3x 5,6
	A1	685	685	690	695	718	713	719	748	744	815	865
	SL1	295	295	295	295	295	295	295	295	295	295	295
	Gewicht [kg]	15	16	17	19	21	23	28	35	45	61	82
PN	DN	15	20	25	32	40	50	65	80	100	125	150
PN 63 - 160	Baulänge L Face to face dimensions Długość zabudowy	150	150	160	180	210	380	420	460	510	600	650
	d2	22,0	28,0	34,0	43,0	49,0	61,0	77,0	90,0	115,0	141,0	170,0
PN 63	d3	17,0	22,0	28,5	37,0	43,0	54,0	69,0	81,0	104,0	130,5	156,5
	Rura	21,3x 2,0	26,9x 2,3	33,7x 2,6	42,4x 2,6	48,3x 2,6	60,3x 3,2	76,1x 3,6	88,9x 4,0	114,3x 5,0	139,7x 4,5	168,3x 5,6
PN 100	d3	17,0	22,0	28,5	37,0	43,0	54,0	69,0	81,0	104,0	127,0	154,0
	Rura	21,3x 2,0	26,9x 2,3	33,7x 2,6	42,4x 2,6	48,3x 2,6	60,3x 3,2	76,1x 3,6	88,9x 4,0	114,3x 5,0	139,7x 6,3	168,3x 7,1
PN 160	d3	17,0	22,0	27,0	35,0	41,0	52,5	65,0	76,5	98,5	120,5	144,5
	Rura	21,3x 2,0	26,9x 2,3	33,7x 3,2	42,4x 3,6	48,3x 3,6	60,3x 4,0	76,1x 5,6	88,9x 6,3	114,3x 8,0	139,7x 10,0	168,3x 12,5
PN 63 - 160	A1	*	*	*	*	*	871	903	928	956	982	1008
	SL1	*	*	*	*	*	320	340	340	340	340	340
	Gewicht [kg] weight [kg] masa [kg]	*	*	*	*	*	45	58	73	105	157	224

*Daten auf Anfrage/ on request / na życzenie

Regeltechnik Kornwestheim GmbH
Max-Planck-Straße 3
70806 Kornwestheim
GERMANY

Telefon +49 7154 1314-0
Telefax +49 7154 1314-333
Internet www.rtk.de
E-Mail: info@rtk.de

Choose the Original
Choose Success!
REGELTECHNIK KORNWESTHEIM
A division of CIRCOR International, Inc.

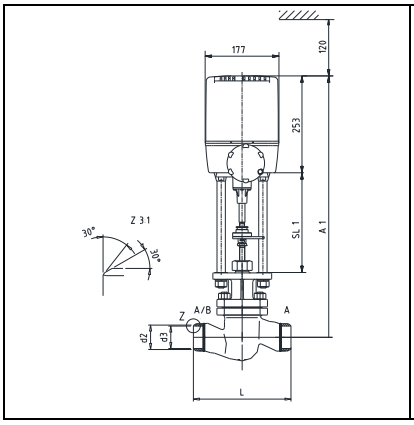

MV 5311

mit REact 100

DN 15 – 150
PN 40 – 160

Anschweißendenventil in Durchgangsform
mit Anschweißenden nach DIN 3239 – Teil 1 oder DIN EN 12627;
Fugenform DIN 2559-21 (Andere auf Anfrage)
Stutzen vorgeschuht: P235GH bei Gehäusematerial GP-240-13CrMo4-5 bei Gehäusematerial G 17 CrMo 5-5

2 way valve with buttwelded ends
According to DIN 3239 – part 1 or EN 12627; edge form DIN 2559-21 (other on request)
end connection: P235GH for body material GP-240-13CrMo4-5 for body material G 17 CrMo 5-5

Zawór 2-drogowy z końcówkami do spawania
Wg DIN 3239-cześć 1 lub DIN EN 12627; profil wg DIN 2559-21 (inne na życzenie)
Końcówka: P235GH dla materiału korpusu GP-240-13CrMo4-5 dla materiału korpusu G 17 CrMo 5-5

PN	DN	15	20	25	32	40	50	65	80	100	125	150
PN 40	Baulänge L Face to face dimensions Długość zabudowy	130	130	130	160	180	210	290	310	350	400	480
	d2	22,0	28,0	34,0	43,0	49,0	61,0	76,1	88,9	114,3	130,7	168,3
	d3	17,0	22,0	28,5	37,0	43,0	54,0	69,0	81,0	104,0	130,5	156,5
	Rura	21,3x 2,0	26,9x 2,3	33,7x 2,6	42,4x 2,6	48,3x 2,6	60,3x 3,2	76,1x 3,6	88,9x 4,0	114,3x 5,0	139,7x 4,5	168,3x 5,6
	A1	685	685	690	695	718	713	719	748	744	815	890
	SL1	295	295	295	295	295	295	295	295	295	295	320
	masa [kg]	15	16	17	19	21	23	28	35	45	61	82

PN	DN	15	20	25	32	40	50	65	80	100	125	150
PN 63 - 160	Baulänge L Face to face dimensions Długość zabudowy	150	150	160	180	210	380	420	460	510	600	650
	d2	22,0	28,0	34,0	43,0	49,0	61,0	77,0	90,0	115,0	141,0	170,0
PN 63	d3	17,0	22,0	28,5	37,0	43,0	54,0	69,0	81,0	104,0	130,5	156,5
	Rura	21,3x 2,0	26,9x 2,3	33,7x 2,6	42,4x 2,6	48,3x 2,6	60,3x 3,2	76,1x 3,6	88,9x 4,0	114,3x 5,0	139,7x 4,5	168,3x 5,6
PN 100	d3	17,0	22,0	28,5	37,0	43,0	54,0	69,0	81,0	104,0	127,0	154,0
	Rura	21,3x 2,0	26,9x 2,3	33,7x 2,6	42,4x 2,6	48,3x 2,6	60,3x 3,2	76,1x 3,6	88,9x 4,0	114,3x 5,0	139,7x 6,3	168,3x 7,1
PN 160	d3	17,0	22,0	27,0	35,0	41,0	52,5	65,0	76,5	98,5	120,5	144,5
	Rura	21,3x 2,0	26,9x 2,3	33,7x 3,2	42,4x 3,6	48,3x 3,6	60,3x 4,0	76,1x 5,6	88,9x 6,3	114,3x 8,0	139,7x 10,0	168,3x 12,5
PN 63 - 160	A1	*	*	*	*	*	871	903	928	956	982	1033
	SL1	*	*	*	*	*	320	340	340	340	340	365
	Gewicht [kg] weight [kg] masa [kg]	*	*	*	*	*	47	60	75	107	159	226

* Daten auf Anfrage/ on request / na życzenie

Regeltechnik Kornwestheim GmbH
Max-Planck-Straße 3
70806 Kornwestheim
GERMANY

Telefon +49 7154 1314-0
Telefax +49 7154 1314-31
Internet www.rtk.de
E-Mail info@rtk.de

Choose the Original
Choose Success!
REGELTECHNIK KORNWESTHEIM
A division of CIRCOR International, Inc.

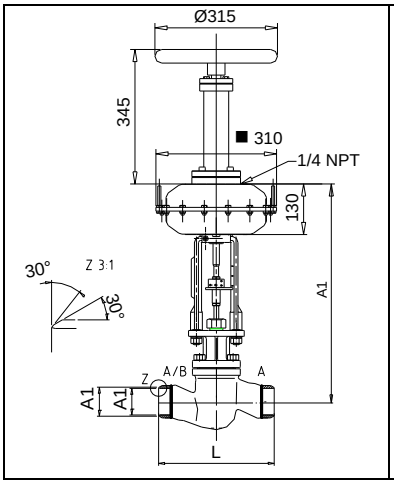

PV 6311

mit ST 6160.A6

DN 15 – 150
PN 40 – 160

Anschweißendenventil in Durchgangsform
mit Anschweißenden nach DIN 3239 – Teil 1 oder DIN EN 12627; Fugenform DIN 2559-21 (Andere auf Anfrage)
Stutzen vorgeschuht: P235GH bei Gehäusematerial GP-240-13CrMo4-5 bei Gehäusematerial G 17 CrMo 5-5

2 way valve with buttwelded ends
According to DIN 3239 – part 1 or EN 12627; edge form DIN 2559-21 (other on request)
end connection: P235GH for body material GP-240-13CrMo4-5 for body material G 17 CrMo 5-5

Zawór 2-drogowy z końcówkami do spawania
Wg DIN 3239-cześć 1 lub DIN EN 12627; profil wg DIN 2559-21 (inne na życzenie)
Końcówka: P235GH dla materiału korpusu GP-240-13CrMo4-5 dla materiału korpusu G 17 CrMo 5-5

PN	DN	15	20	25	32	40	50	65	80	100	125	150
PN 40	Baulänge L Face to face dimensions Długość zabudowy	130	130	130	160	180	210	290	310	350	400	480
	d2	22,0	28,0	34,0	43,0	49,0	61,0	76,1	88,9	114,3	130,7	168,3
	d3	17,0	22,0	28,5	37,0	43,0	54,0	69,0	81,0	104,0	130,5	156,5
	Rura	21,3x 2,0	26,9x 2,3	33,7x 2,6	42,4x 2,6	48,3x 2,6	60,3x 3,2	76,1x 3,6	88,9x 4,0	114,3x 5,0	139,7x 4,5	168,3x 5,6
	A1	513	513	518	523	546	541	547	576	601	652	696
	SL1	211	211	211	211	211	211	211	211	211	211	211
	Gewicht [kg] masa [kg]	15	16	17	19	21	23	28	35	45	61	82
PN	DN	15	20	25	32	40	50	65	80	100	125	150
PN 63 - 160	Baulänge L Face to face dimensions Długość zabudowy	150	150	160	180	210	380	420	460	510	600	650
	d2	22,0	28,0	34,0	43,0	49,0	61,0	77,0	90,0	115,0	141,0	170,0
PN 63	d3	17,0	22,0	28,5	37,0	43,0	54,0	69,0	81,0	104,0	130,5	156,5
	Rura	21,3x 2,0	26,9x 2,3	33,7x 2,6	42,4x 2,6	48,3x 2,6	60,3x 3,2	76,1x 3,6	88,9x 4,0	114,3x 5,0	139,7x 4,5	168,3x 5,6
PN 100	d3	17,0	22,0	28,5	37,0	43,0	54,0	69,0	81,0	104,0	127,0	154,0
	Rura	21,3x 2,0	26,9x 2,3	33,7x 2,6	42,4x 2,6	48,3x 2,6	60,3x 3,2	76,1x 3,6	88,9x 4,0	114,3x 5,0	139,7x 6,3	168,3x 7,1
PN 160	d3	17,0	22,0	27,0	35,0	41,0	52,5	65,0	76,5	98,5	120,5	144,5
	Rura	21,3x 2,0	26,9x 2,3	33,7x 3,2	42,4x 3,6	48,3x 3,6	60,3x 4,0	76,1x 5,6	88,9x 6,3	114,3x 8,0	139,7x 10,0	168,3x 12,5
PN 63 - 160	A1	*	*	*	*	*	700	728	754	786	811	826
	SL1	*	*	*	*	*	255	255	255	255	255	255
	Gewicht [kg] weight [kg] masa [kg]	*	*	*	*	*	51	64	79	111	163	230

* Daten auf Anfrage/ on request / na życzenie

Die Bauhöhen der Ventile mit Ausrüstung Joch, sind identisch zu den Bauhöhen mit Ausrüstung Säulen, Faltenblagventile ausgeschlossen.
The height valves with yoke is identical to valves with pillars, except valves with bellow seal
Wysokość zaworu z jarzmem jest identyczna dla zaworów z kolumnami, za wyjątkiem wersji z mieszkiem

Regeltechnik Kornwestheim GmbH
Max-Planck-Straße 3
70806 Kornwestheim
GERMANY

Telefon +49 7154 1314-0
Telefax +49 7154 1314-31
Internet www.rtk.de
E-Mail info@rtk.de

Choose the Original
Choose Success!
REGELTECHNIK KORNWESTHEIM
A division of CIRCOR International, Inc.

PN	DN	15	20	25	32	40	50	65	80	100	125	150
PN 40	Baulänge L Face to face dimensions Długość zabudowy	130	130	130	160	180	210	290	310	350	400	480
	d2	22,0	28,0	34,0	43,0	49,0	61,0	76,1	88,9	114,3	130,7	168,3
	d3	17,0	22,0	28,5	37,0	43,0	54,0	69,0	81,0	104,0	130,5	156,5
	Rura	21,3x 2,0	26,9x 2,3	33,7x 2,6	42,4x 2,6	48,3x 2,6	60,3x 3,2	76,1x 3,6	88,9x 4,0	114,3x 5,0	139,7x 4,5	168,3x 5,6
	A1	554	554	559	564	587	582	585	617	642	639	737
	SL1	231	231	231	231	231	231	231	231	231	231	231
	Gewicht [kg] masa [kg]	18	19	20	22	24	26	31	38	48	64	85
PN	DN	15	20	25	32	40	50	65	80	100	125	150
PN 63 - 160	Baulänge L Face to face dimensions Długość zabudowy	150	150	160	180	210	380	420	460	510	600	650
	d2	22,0	28,0	34,0	43,0	49,0	61,0	77,0	90,0	115,0	141,0	170,0
PN 63	d3	17,0	22,0	28,5	37,0	43,0	54,0	69,0	81,0	104,0	130,5	156,5
	Rura	21,3x 2,0	26,9x 2,3	33,7x 2,6	42,4x 2,6	48,3x 2,6	60,3x 3,2	76,1x 3,6	88,9x 4,0	114,3x 5,0	139,7x 4,5	168,3x 5,6
PN 100	d3	17,0	22,0	28,5	37,0	43,0	54,0	69,0	81,0	104,0	127,0	154,0
	Rura	21,3x 2,0	26,9x 2,3	33,7x 2,6	42,4x 2,6	48,3x 2,6	60,3x 3,2	76,1x 3,6	88,9x 4,0	114,3x 5,0	139,7x 6,3	168,3x 7,1
PN 160	d3	17,0	22,0	27,0	35,0	41,0	52,5	65,0	76,5	98,5	120,5	144,5
	Rura	21,3x 2,0	26,9x 2,3	33,7x 3,2	42,4x 3,6	48,3x 3,6	60,3x 4,0	76,1x 5,6	88,9x 6,3	114,3x 8,0	139,7x 10,0	168,3x 12,5
PN 63 - 160	A1	*	*	*	*	*	739	767	793	825	850	865
	SL1	*	*	*	*	*	274	274	274	274	274	274
	Gewicht [kg] weight [kg] masa [kg]	*	*	*	*	*	53	66	81	113	165	232

* Daten auf Anfrage/ on request / na życzenie

Die Bauhöhen der Ventile mit Ausrüstung Joch, sind identisch zu den Bauhöhen mit Ausrüstung Säulen, Faltenblagventile ausgeschlossen.
The height valves with yoke is identical to valves with pillars, except valves with bellow seal
Wysokość zaworu z jarzmem jest identyczna dla zaworów z kolumnami, za wyjątkiem wersji z mieszkiem

Regeltechnik Kornwestheim GmbH
Max-Planck-Straße 3
70806 Kornwestheim
GERMANY

Telefon +49 7154 1314-0
Telefax +49 7154 1314-31
Internet www.rtk.de
E-Mail info@rtk.de

Choose the Original
Choose Success!
REGELTECHNIK KORNWESTHEIM
A division of CIRCOR International, Inc.

Ersatzteilliste / spare parts list / Lista części zamiennych

Pos			D	GB	PL
101	GJL250; GJS400-18-LT; GP240GH;….	BVG...	Gehäuse	body	korpus
102	1.4571	FSIR...	Sitzring	seat ring	gniazdo
201	GG 25;GGG40.3;GS-C 25	BVD...	Deckel	bonnet	pokrywa
300		BVK....	Kegelgruppe	cone assembly	zespół grzyba
301	1.4122	FKKP...	Kegelkopf	cone head	grzyb
302	1.4571		Kegelspindel	cone spindle	trzpień
303	1.4571		Metallbalg	metal bellow	mieszek
304	PTFE mit 25% Glasfaser		Führungsring	bush	pierścień
400		CVSHHNAE	Spindelabdichtung PTFE / Kohle	spindle packing PTFE / graphite	uszczelnienie trzpienia PTFE / grafit
401	Ms 58		Überwurfmutter	cap nut	nakrętka dławnicy
402	Rg 7		Führungsbuchse	fairlead bush	docisk dławnicy
403	Rg 7		Führungsring	bush	tuleja
404	1.4301		Distanzrohr	spacer	tuleja dystansowa
405	N 90		Abstreifring	scraper ring	pierścień czyszczący
406	PTFE	GDID....	Dachmanschetten	chevron rings	pierścień Chevron
407	1.4301		Scheibe	washer	podkładka
408	X 12 CrNi 177		Druckfeder	spring	sprężyna
409	NBR		O-Ring	o-ring	o-ring
420		CVSHONAE	Spindelabdichtung PTFE-Kohle	spindle packing PTFE / graphite	uszczelnienie trzpienia PTFE / grafit
421	Rg 7		Führungsbuchse	fairlead bush	docisk dławnicy
422	DIN 933-A2 M10X20		Sechskantschraube	bolt	śruba
423	N 90		Abstreifring	scraper ring	pierścień czyszczący
424	PTFE	GDID....	Dachmanschetten	chevron rings	pierścień Chevron
425	EPDM		O-Ring	o-ring	o-ring
426	DIN 1804; M85x2 verz.		Nutmutter	slotted ring nut	nakrętka
427	1.4301		Scheibe	washer	podkładka
428	H II; C 22		Trägerplatte	mounting plate	Płyta montażowa
429	1.4310		Druckfeder	spring	sprężyna
430	Rg 7		Buchse	bush	tuleja
431	G-Bz 12		Buchse	bush	tuleja
440		CVSHHLOE	Stopfbuchsabdichtung Faltenbalg	Bellows seal with spindle packing	mieszek z dławnicą
441	1.4104		Überwurfmutter	cap nut	nakrętka dławnicy
442	1.4301		Scheibe	washer	podkładka
443	DIN 933 - A2		Sechskantschraube	bolt	śruba
444	Reingraphit	FDIF...	Flachdichtring	gasket	uszczelka
445	PTFE weiß		Abstreifring	scraper ring	pierścień czyszczący
446	PTFE weiß	GDID....	Dachmanschetten	chevron rings	pierścień Chevron
447	1.4301		Scheibe	washer	podkładka
448	1.4310		Tellerfederpaket	spring washer	podkładka sprężynowa
449	DIN 913 - 45H verz.		Gewindestift	grub screw	śruba ustalająca
450	Klingersil C 4400		Dichtring	seal ring	pierścień uszczelniający
451	DIN 933 - A2		Sechskantschraube	bolt	śruba
501	C 35 Y		Sechskantmutter	nut	nakrętka
502	Ck 35 Yk		Stiftschraube	stud	śruba
503	Reingraphit	FDIF...	Flachdichtring	gasket	uszczelka
601	GGG 40.3;GS-C 25	BVB...	B-Flansch	B-flange	Kołnierz-B

Regeltechnik Kornwestheim GmbH
Max-Planck-Straße 3
70806 Kornwestheim
GERMANY

Telefon +49 7154 1314-0
Telefax +49 7154 1314-31
Internet www.rtk.de
E-Mail info@rtk.de

Choose the Original
Choose Success!

REGELTECHNIK KORNWESTHEIM
A division of CIRCOR International, Inc.

Pos			D	GB	PL
460		CVSHHRBE	Spindelabdichtung PTFE- Kohle	spindle packing PTFE-graphite	uszczelnienie trzpienia PTFE-grafit
461	Ms 58		Überwurfmutter	cap nut	nakrętka
462	Rg 7		Führungsbuchse	fairlead bush	tuleja dociskowa
463	Rg 7		Führungsring	bush	tuleja
465	N 90		Abstreifring	scraper ring	pierścień czyszczący
466	PTFE	GDID....	Dachmanschetten	chevron rings	pierścienie Chevron
467	1.4301		Scheibe	washer	podkładka
468	X 12 CrNi 177		Druckfeder	spring	srężyna
469	NBR		O-Ring	o-ring	o-ring
470			Spindelabdichtung Faltenbalg 400°C	Bellows seal with spindle packing	mieszek z dławnicą
471	1.4104		Überwurfmutter	cap nut	nakrętka
472	1.4571		Buchse	bush	tuleja
473	Reingraphit		Presspackung	packing	uszczelnienie
474	GGG 40.3		Buchse	bush	tuleja
475	1.4104		Überwurfmutter	cap nut	nakrętka
476	Reingraphit	FDIF...	Flachdichtring	gasket	uszczelka
477	DIN 913 - 45H verz.		Gewindestift	grub screw	śruba ustalająca
478	Klingersil C 4400		Dichtring	seal ring	pierścień uszczelniający
479	DIN 933 - A2		Sechskantschraube	bolt	śruba
480		CVSHLROI	Stopfbuchsabdichtung Faltenbalg	Bellows seal with spindle packing	mieszek z dławnicą
481	1.4571		Flansch	flange	kołnierz
482	1.4571		Stopfbuchse	stuffing box	dławnica
483	PTFE		Führungsring	bush	tuleja
484	1.4310		Tellerfederpaket	spring washer	podkładka sprężynowa
485	PTFE	GDID....	Dachmanschetten	chevron rings	pierścienie Chevron
486	1.4310		Scheibe	washer	podkładka
487	Reingraphit		Flachdichtring	gasket	uszczelka
488	DIN 7980 - A2		Federring		
489	DIN 933 - A2		Sechskantmutter	nut	nakrętka
490	DIN 7980 - A2		Federring		
491	DIN 933 - A2		Sechskantmutter	nut	nakrętka
800		CVSHHNAA	Spindelabdichtung Grafit	spindle packing graphite	uszczelnienie trzpienia grafit
801	1.4301		Distanzrohr	spacer	tuleja dystansowa
802	Rg 7		Führungsring	bush	tuleja
803	Reingraphit		Presspackung	packing	uszczelnienie
804	Rg 7		Stopfbuchse	stuffing box	dławnica
805	Ms 58		Überwurfmutter	cap nut	nakrętka
820		CVSHONAA	Spindelabdichtung Grafit	spindle packing graphite	uszczelnienie trzpienia grafit
821	Rg 7		Buchse	bush	tuleja
822	Reingraphit		Presspackung	packing	uszczelnienie
823	H II; C 22		Trägerplatte	mounting plate	Płyta montażowa
824	DIN 1804; M85x2 verz.		Nutmutter	slotted ring nut	nakrętka
825	1.4541		Stopfbuchse	stuffing box	dławnica
826	DIN 938 1.4301		Stiftschraube	stud	śruba
827	DIN 934 1.4301		Sechskantmutter	nut	nakrętka
860		CVSHHRBA	Spindelabdichtung Grafit	spindle packing graphite	uszczelnienie trzpienia grafit
861	1.4301		Distanzrohr	spacer	tuleja dystansowa
862	Reingraphit		Führungsring	bush	tuleja
863	Rg 7		Presspackung	packing	uszczelnienie
864	Rg 7		Überwurfmutter	cap nut	nakrętka

Regeltechnik Kornwestheim GmbH
Max-Planck-Straße 3
70806 Kornwestheim
GERMANY

Telefon +49 7154 1314-0
Telefax +49 7154 1314-31
Internet www.rtk.de
E-Mail info@rtk.de

Choose the Original
Choose Success!

REGELTECHNIK KORNWESTHEIM
A division of CIRCOR International, Inc.

Ersatzteilliste / spare parts list / Lista części zamiennych

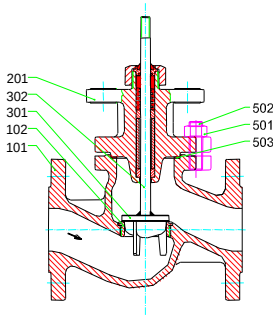

MV 5311, PV 6311
DN 15-65, PN 16-40

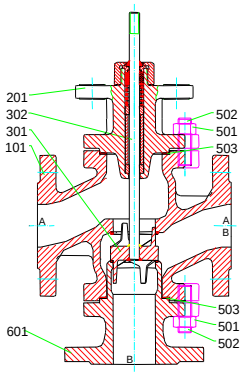

MV 5321, PV 6321
DN 20-65, PN 16-40

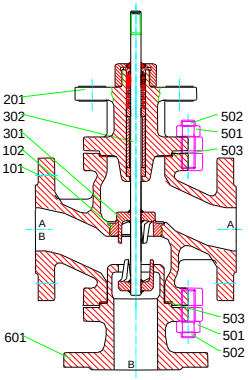

MV 5331, PV 6331
DN 20-80, PN 16-40

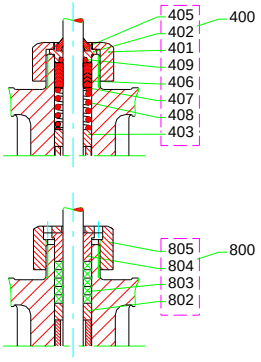

DN 15-150, PN 16-40

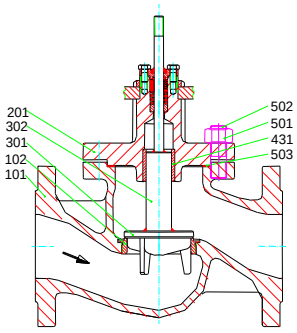

MV 5311, PV 6311
DN 80-150, PN 16-40

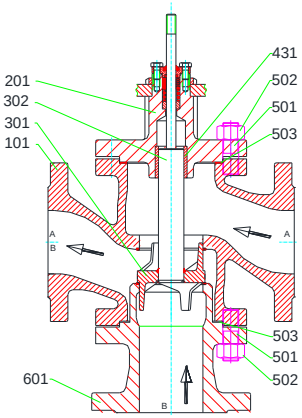

MV 5321, PV 6321
DN 80-150, PN 16-40

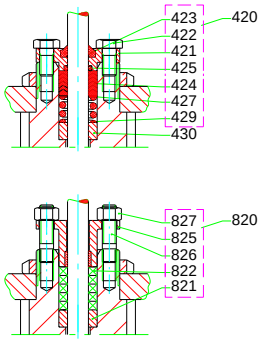

DN 80-150, PN 16-40

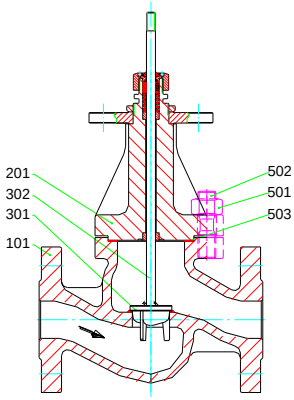

MV 5311, PV 6311
DN 15-50, PN 63-160

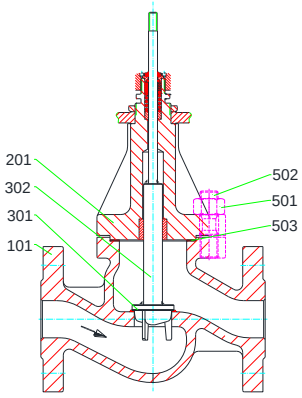

MV 5321, PV 6321
DN 80-150, PN 63-160

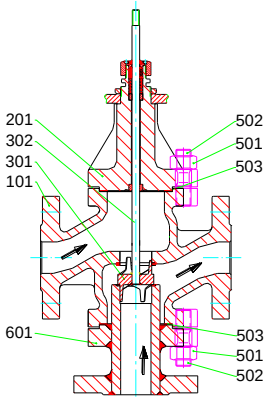

MV 5311, PV 6311
DN 65-150, PN 63-160

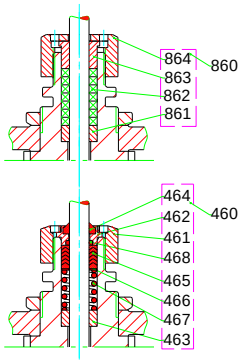

DN 15-50, PN 63-160

Regeltechnik Kornwestheim GmbH
Max-Planck-Straße 3
70806 Kornwestheim
GERMANY

Telefon +49 7154 1314-0
Telefax +49 7154 1314-31
Internet www.rtk.de
E-Mail info@rtk.de

Choose the Original
Choose Success!
REGELTECHNIK KORNWESTHEIM
A division of CIRCOR International, Inc.

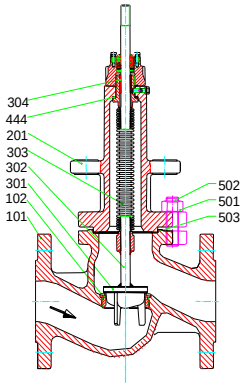

MV 5314, PV 6314
DN 15-150, PN 16 / 25

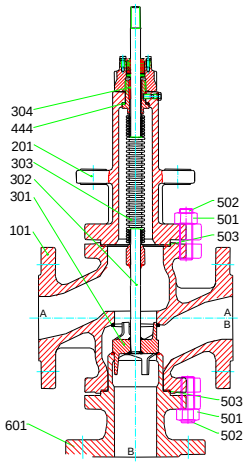

MV 5324, PV 6324
DN 20-150, PN 16 / 25

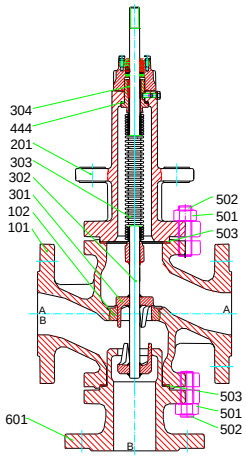

MV 5334, PV 6334
DN 20-150, PN 16 / 25

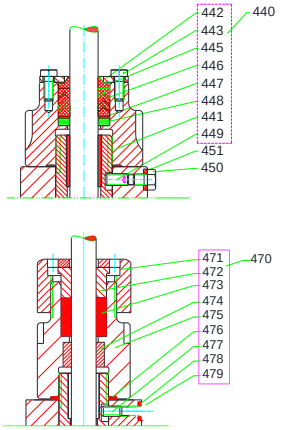

DN 20-150, PN 16-25

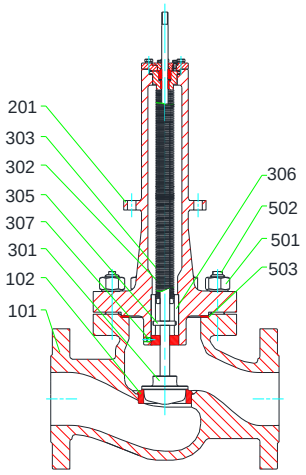

MV 5314, PV 6314
DN 40-150, PN 63/100

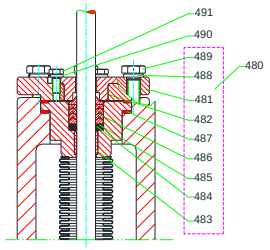

DN 40-150, PN 63-100

Technische Änderung vorbehalten / Subject to technical alteration / Podlega zmianom technicznym

Dokument przetłumaczony przez partnera handlowego w Polsce
STIM
41-902 Bytom, ul. Składowa 26
tel./fax 32 281 45 01, 32 281 99 80
email: info@stim.bytom.pl, www.stim.bytom.pl

Regeltechnik Kornwestheim GmbH
Max-Planck-Straße 3
70806 Kornwestheim
GERMANY

Telefon +49 7154 1314-0
Telefax +49 7154 1314-31
Internet www.rtk.de
E-Mail info@rtk.de