www.weka-ag.ch

Smart Line 50 wraz z zaworami — Typ: 34110-K

Konstrukcja spełnia wymagania PED 97/23/EC oraz normy zharmonizowane

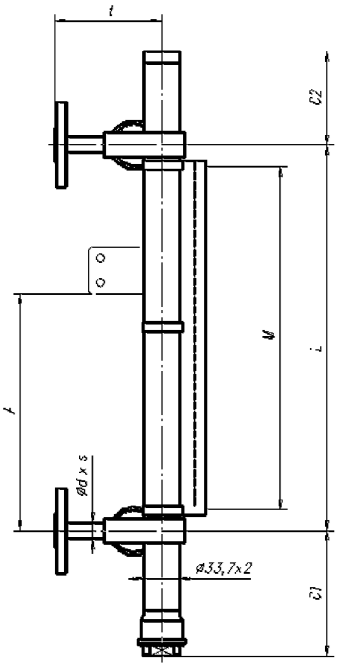

☐ Standard "prawostronne" typ: 34110-K

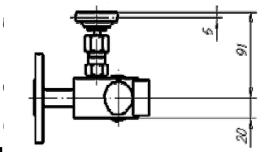

☐ Opcjonalnie"lewostronne"typ: 34110-K(L)

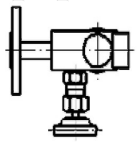

Zawór odcinający: DN6

Zasięg pływaka dolny / górny:

Gęstość w g/cm3:	C1:	C2:
SS ≥ 0.6 and <0.7	350	85
SS ≥ 0.7 and < 0.8	250	85
SS ≥ 0.8 and < 1	180	85
SS ≥1	140	85
NBR ≥0.55	100	85

C1 i C2 dłuższe lub krótsze w zależności od zakresu oraz sprężyny tłumiącej

Standardowe przyłącza kołnierzowe:

	EN	ANSI/ISO
Przyłącza, d*s:		
DN15:	17.2*1.6	17.2*1.6
DN20:	17.2*1.6	17.2*1.6
DN25:	17.2*1.6	17.2*1.6
≥ DN32:	17.2*1.6	17.2*1.6
Wymiar t:		
DN15:	100	100
DN20:	100	100
DN25:	100	100
≥ DN32:	tba na życzenie 2)	

Dane zamówienia:

Firma : ____ Projekt: ____

Numer zamówienia :

Ilość : ____ nr TAG: ____

Parametry pracy :

Czynnik :			
Gęstość :	≥ 0.60g/cm3	g/cm3:	
Lepkość :	≤ 150cSt	cSt:	
Ciśnienie pracy :	max. 50bar(g) @ 20°C *1)	bar(g):	
Ciśnienie projektowe:	"	*bar(g):*	
Temperatura pracy :	-80°C ... +250°C *1)	°C:	
Temperatura projektowa:	"	*°C:*	
Rozstaw króćców :	max. 5600mm jednoczęściowa konstr.	mm:	

Konstrukcja i materiały:

Komora pływaka :	316/316L	Zawory:	316L + czysty PTFE
Pływak :	316L (Standard)	typ nr:	***34333 / 35615 / 33115 /xx***
	NBR	typ nr:	***38578/0.6 /0.8 /0.9 /1.0***
		typ nr:	

inne materiały i gęstości -patrz diagram doboru pływaka lub zapytaj

Sprężyna tłumiąca góra /dół , 1.4310 No.: 30309 ☐

Uszczelki : Włókno aramidowe /NBR (<150°C) Standard ☐

PTFE, niewzmocniony ☐

Grafit ze wzmocnieniem 316/316L ☐

Przyłącza procesowe:

Przyłącze kołnierzowe wg normy EN1092-1 (Standard): DN15: ☐

- EN1092-1/01 B1/DNxx/PN40/316L DN20: ☐
- kołnierze, RF, Rz=12,5 … 50µm, DN25: ☐

Przyłącze kołnierzowe wg ANSI/klasa 150 (= ISO/PN20): ANSI 1/2" wg ISO DN15 : ☐

- ANSI/ASME B16.5 / ISO-DIS7005-1.2, typ 01/B1 ANSI 3/4" wg ISO DN20 : ☐
- kołnierze, RF SF, Rz=12,5 … 50µm, ANSI 1" wg ISO DN25 : ☐

Przyłącze kołnierzowe wg ANSI/klasa 300 (= ISO/PN50): ANSI 1/2" wg ISO DN15 : ☐

- ANSI/ASME B16.5 / ISO-DIS7005-1.2, typ 01/B1 ANSI 3/4" wg ISO DN20 : ☐
- kołnierze, RF SF, Rz=12,5 … 50µm, ANSI 1" wg ISO DN25 : ☐

Inne przyłącza: ____

Wskaźnik:

PC, IP65 (<150°C)	Płytki: Srebrno-czerwone	nr: 34837	Standard ☐
PC, IP68,gaz obojęt (<150°C)	Płytki: Srebrno-czerwone	nr: 41008	☐
Al/PC, IP54	Płytki: Srebrno-czerwone	nr: 34560	☐
Al/szkło, IP54	Płytki: Srebrno-czarne	nr: 37100	☐
Specjalny	Płytki:	nr:	

Akcesoria (instrukcja obsługi zob. spec. no. 20010501):

Podpora montażowa nr. 26936:		wymiar "A" [mm]:	
Wyłącznik magnetyczny:	ilość:	typ:	
Sensor:	rozdzielczość [mm]: **05 / 10**	typ:	
	długość pomiarowa Mel. [mm]:		
Przetwornik:	typ:		
Pozostałe akcesoria:			

Testy i certyfikaty:

EN10204:2004-3.1 certyfikat materiałowy komory pływaka: ☐

Specjalne wykonanie i uwagi: ____

Uwagi:

*1) Zapoznać się z diagramem zależności ciśnienia i temperatury!Najniższy przebieg ciśnienia-temperatury każdego przyłącza kołnierzowego określa ogranicznik! Test ciśnienia będzie specyfikowany zgodnie ze specyfikacją WEKA AW 2.1.2.

*2) Ogólnie również 100mm, zależnie od wielkości kołnierza

Wszystkie wymiary podane są w mm. Wymiary są uzasadnione dla standardowych wersji.

Stim

Firma Inżynierska STIM
41-902 Bytom, ul. Składowa 26
tel/fax 0-32 281 45 01, 0-32 281 99 80,
email info@stim.bytom.pl, www.stim.bytom.pl

WEKA AG - Schürlistrasse 8 - CH-8344 Bäretswil
Phone +41 43 833 43 43 - Fax +41 43 833 43 29
info@weka-ag.ch - www.weka-ag.ch